Pórticos Intermediários (5 Pórticos)
2º,3º,4º,5º e 6º Pórticos

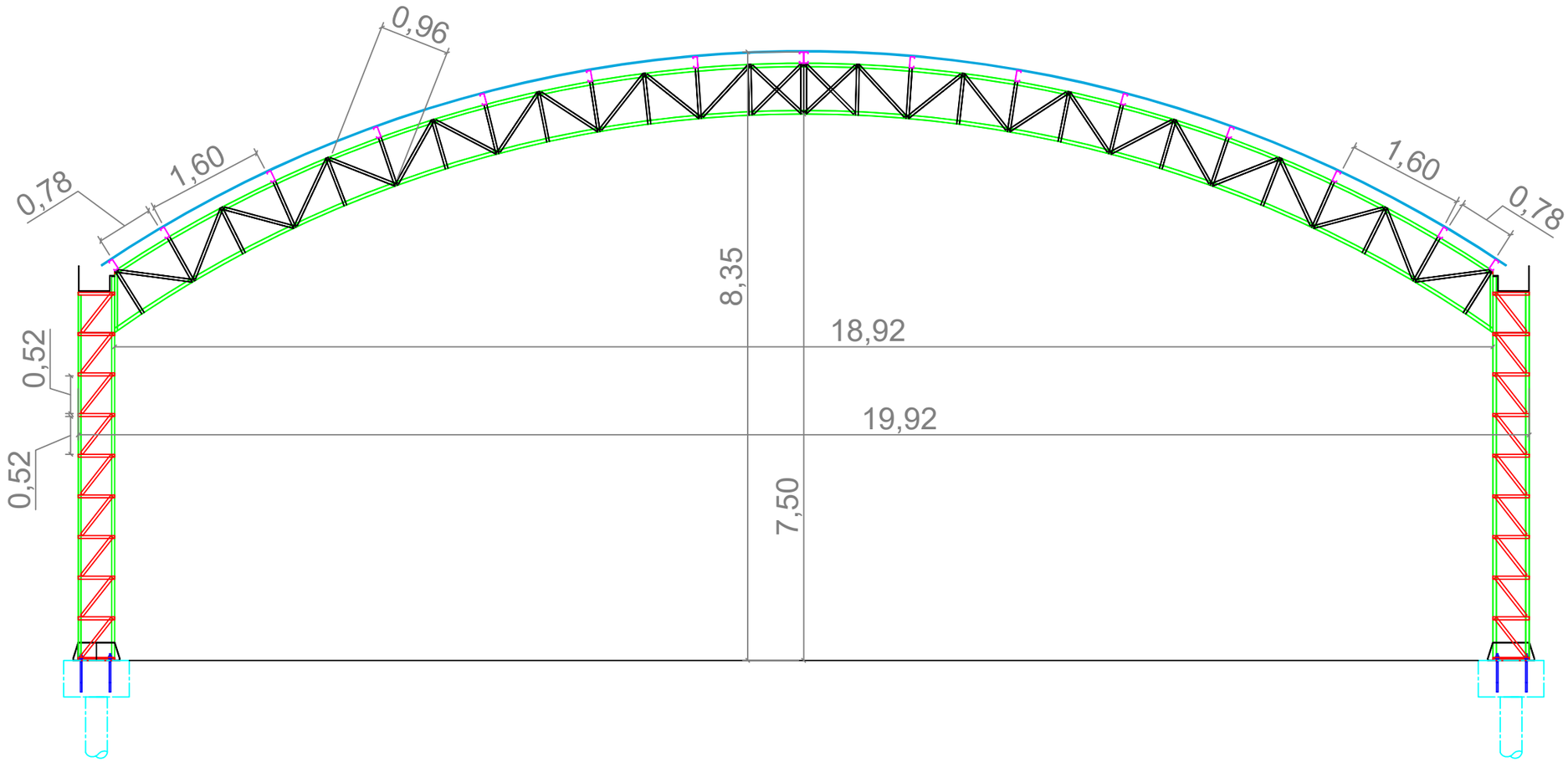

03

Pórticos Intermediários

Escala --- (folha A3)

Mega Estrutura

Cliente:
Prefeitura Municipal de Oriximiná

Endereço:
Avenida Pedro Carlos de Oliveira

Engenheiro:
Adriano Ferreira do Nascimento

CREA: 29474/D-DF

Conteúdo:
Indicado em prancha

Folha:
Indicada em prancha